Zugkraft - Messstation Typ: 3 R 50 B

1 m

Die Messstation **3 R 50 B** ist konzipiert zur Zugkraftmessungen an dünnen, steifen Materialien.
Dünne steife Materialien benötigen ebenso wie Materialien mit großem Durchmesser,
einen ausreichend dimensionierten Meßwertaufnehmer, um eine hohe Messgenauigkeit zu erreichen.

Die Materialführung beschreibt einen Umschlingungswinkel von 20 °um die Meßrolle,
So ist es möglich ohne Auswechseln der Zugkraft - Messstation einen Bereich
von 5 - 100 % der maximalen Meßwertaufnehmer - Zugkraft, zuverlässig zu messen.

Einsatzgebiet: Zugkraftmessung an Seilen, Gummikabeln für Materialdurchmesser bis 10 mm,
in der Extrusionslinie von Lichtwellenleitern und Kupferkabeln bis ∅ 6 mm,
und ähnlichen Anwendungen

Funktion: Die mittlere Laufrolle (Meßrolle) ist auf dem
Tensometric Radialkraft - Meßwertaufnehmer Typ : M 1300 - 20 gelagert
Die, durch die Auslenkung des zu messenden Materials durch die Meßrolle, entstehende
Radialkraft wird durch den Messwertaufnehmer erfasst.
Sie ist der Zugkraft im zu messenden Material proportional

Messbereich: ist abhängig von der Nennlast des eingebauten Radialkraft - Meßwertaufnehmer
min. : 7 N bis 144 N
max.: 57 N bis 1140 N

Laufrollenmaterial: Aluminiumlegierung AlCuMgPb Option: keramisch beschichtete Laufrille, Stahlrolle

Befestigung: Auf der Montageplatte befinden sich 4 Bohrungen M 8

Option: spritzwassergeschützte Ausführung, Schutzart : IP 64

Lieferbares Zubehör: Tensometric Stativ Z 150, mit Bodenbefestigungsbohrungen
Messverstärker ohne Anzeige : KMV 10
Messverstärker mit Anzeige : Serie SA 310 und Serie SA DMS 610

Tensometric -Messtechnik GmbH
Derken 7
D - 42327 Wuppertal

Tel.: ++49 (0) 202 – 7052149-00
Fax.: ++49 (0) 202 – 7052149-90
Email: info@tensometric.com
Web: http://www.tensometric.com

Technische Daten:

Meßstation Typ: 3 R 50 B

Abmessungen:

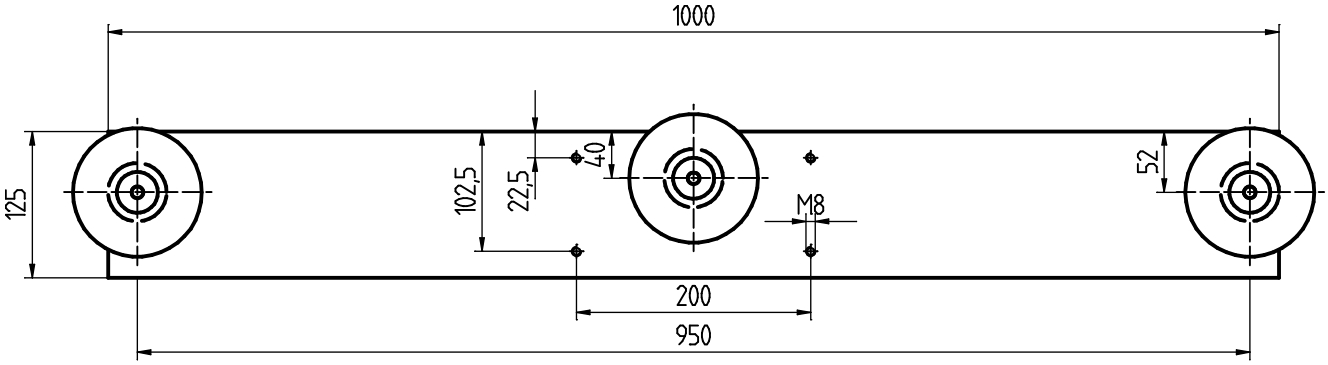

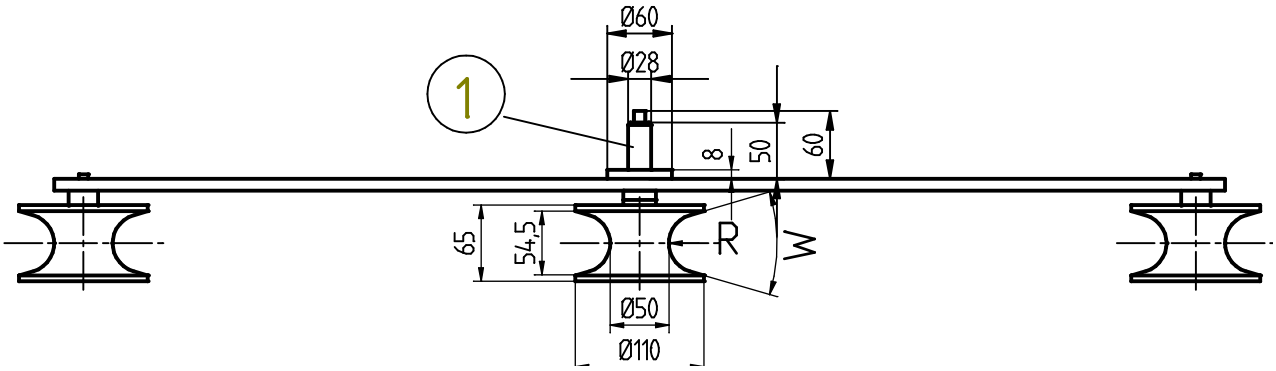

1 = Radialkraft- Messwertaufnehmer M 1100 - 20

Materialführung B :

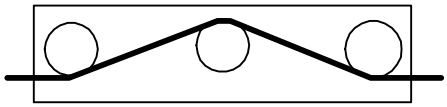

Meßbereiche :

Nennlast des eingebauten Meßwertaufnehmers M 1300 - 20	**50N**	**100N**	**200N**	**300N**	**400N**
Materialführung B (in N)	7 bis 144	14 bis 288	28 bis 571	43 bis 857	57 bis 1142

Tensometric -Messtechnik GmbH
Derken 7
D - 42327 Wuppertal

Tel.: ++49 (0) 202 – 7052149-00
Fax.: ++49 (0) 202 – 7052149-90
Email: info@tensometric.com
Web: http://www.tensometric.com